P6-B=P12-B=P40-B=P46-B

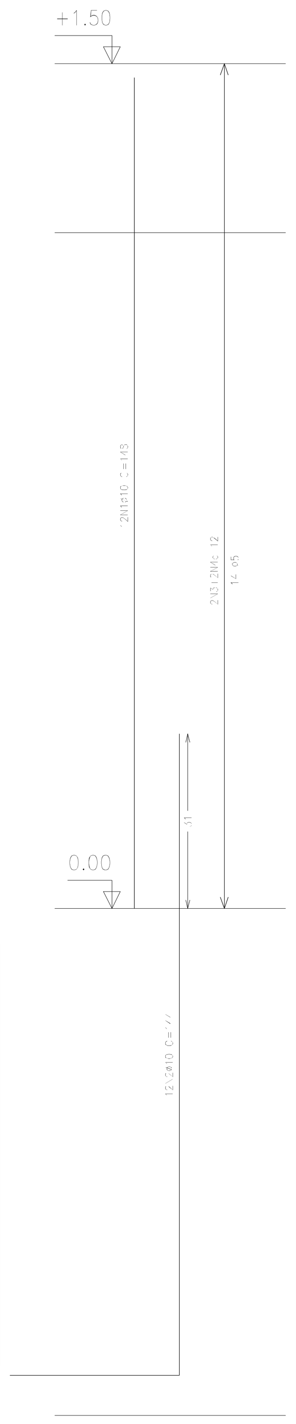

Aço	Pos.	Diam.	Q.	Comp. (cm)	Total (cm)	x 4 (cm)
CA-50-A	1	ø10	12	148	1776	7104
"	2	ø10	12	144	1728	6912
CA-60-B	3	ø5	28	194	5432	21728
"	4	ø5	28	38	1064	4256

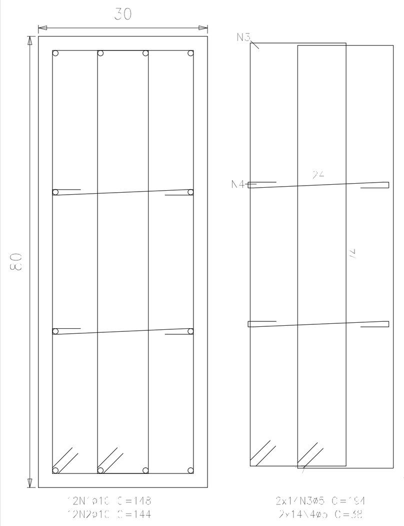

P18=P19=P20=P21=P22 P22-B=P23=P24=P25=P26 P27=P28=P28-B=P29=P30 P31=P32=P33=P34

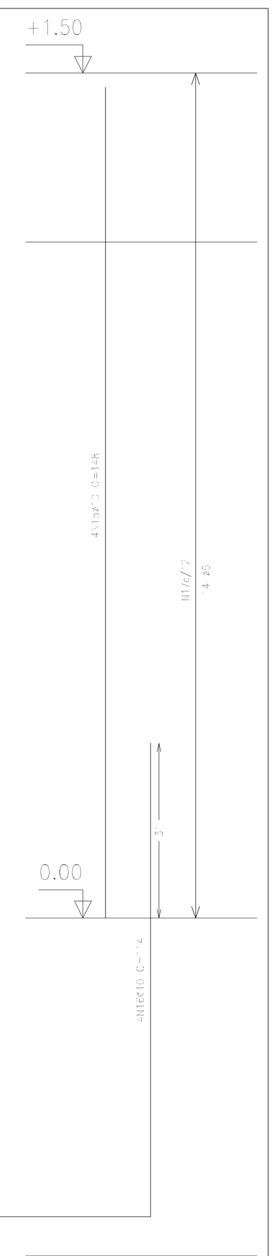

Aço	Pos.	Diam.	Q.	Comp. (cm)	Total (cm)	x 19 (cm)
CA-50-A	15	ø10	4	148	592	11248
"	16	ø10	4	114	456	8664
CA-60-B	17	ø5	14	64	896	17024

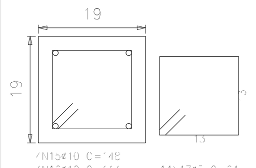

Pilares que terminam em Cota + 1.50
Concreto: C30, usina.rigor
Aço: CA-50-A e CA-60-B
Escala: 1:10

P16=P50

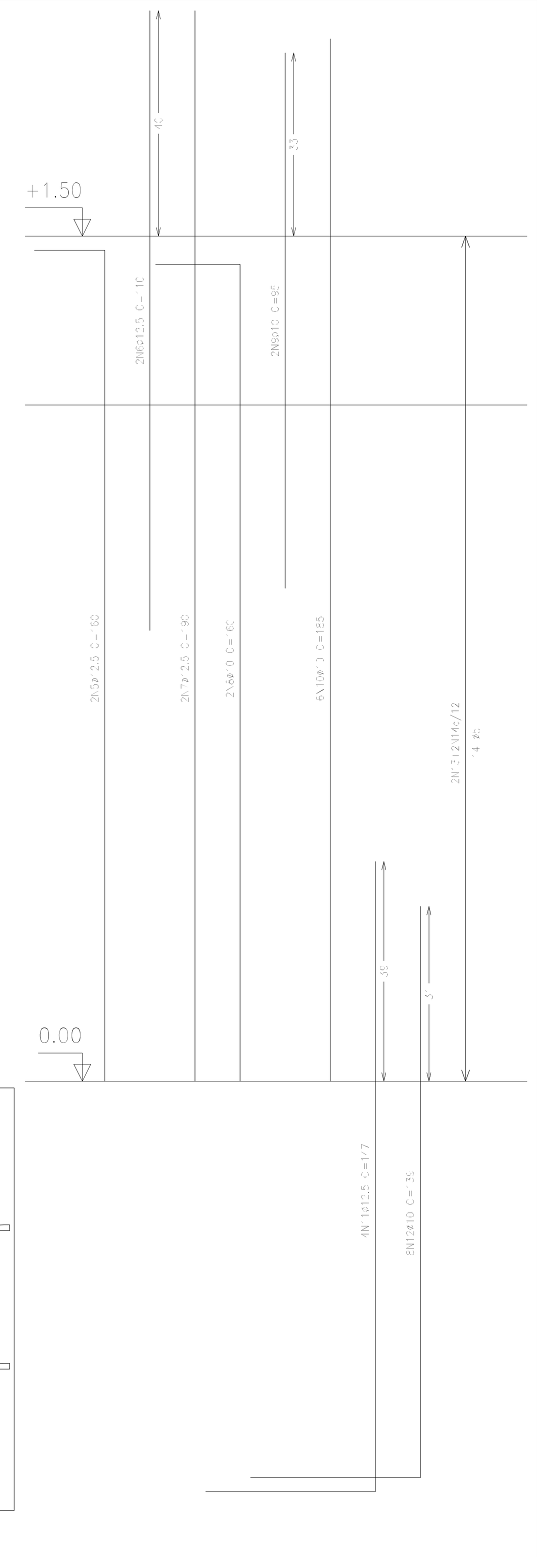

Aço	Pos.	Diam.	Q.	Comp. (cm)	Total (cm)	x 2 (cm)
CA-50-A	5	ø12.5	2	160	320	640
"	6	ø12.5	2	110	220	440
"	7	ø12.5	2	190	380	760
"	8	ø10	2	160	320	640
"	9	ø10	2	95	190	380
"	10	ø10	6	185	1110	2220
"	11	ø12.5	4	147	588	1176
"	12	ø10	8	139	1112	2224
CA-60-B	13	ø5	28	195	5460	10920
"	14	ø5	28	38	1064	2128

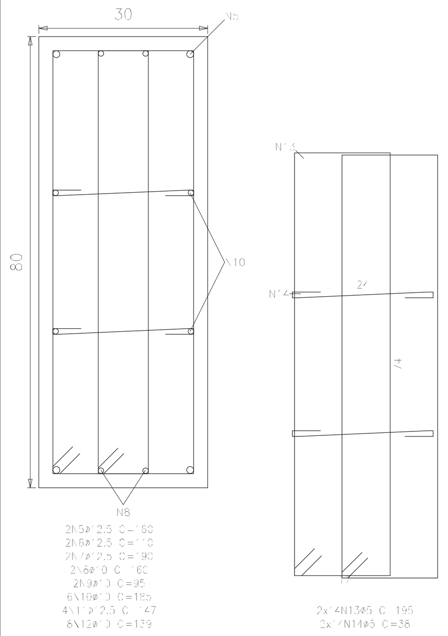

P36

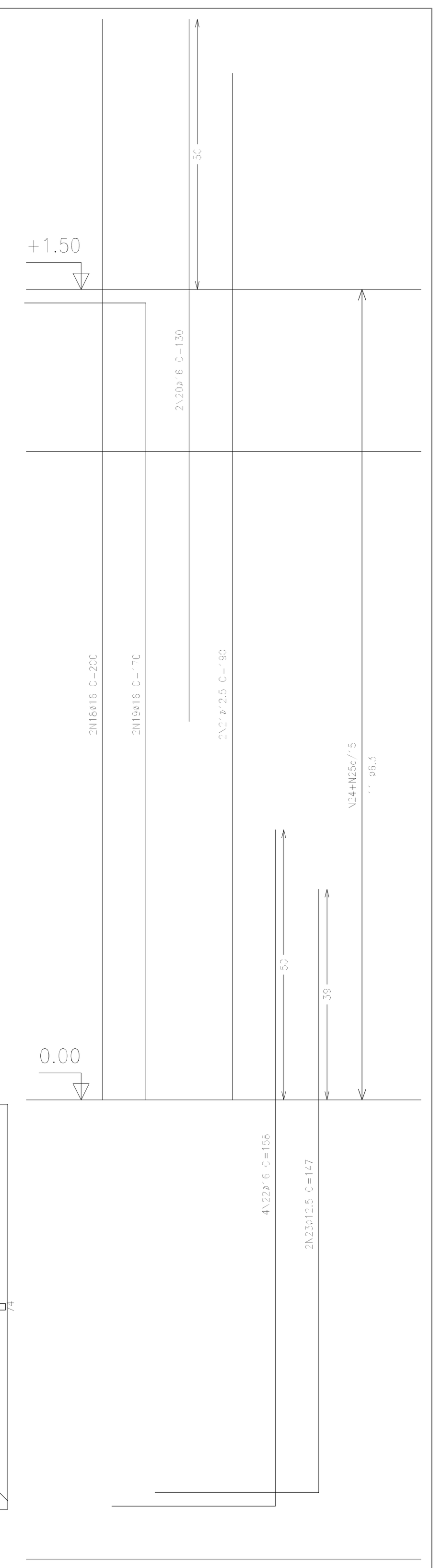

Aço	Pos.	Diam.	Q.	Comp. (cm)	Total (cm)
CA-50-A	18	ø16	2	200	400
"	19	ø16	2	170	340
"	20	ø16	2	130	260
"	21	ø12.5	2	190	380
"	22	ø16	4	158	632
"	23	ø12.5	2	147	294
"	24	ø6.3	11	209	2299
"	25	ø6.3	11	39	429

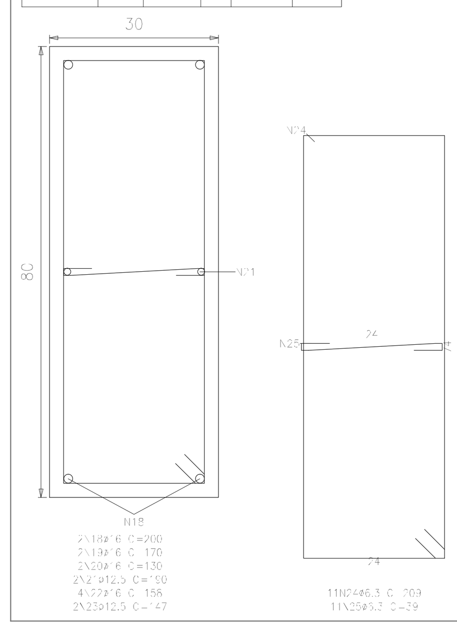

Elemento	Pos.	Diam.	Q.	Dob. (cm)	Reta (cm)	Dob. (cm)	Comp. (cm)	Total (cm)	CA-50-A (kg)	CA-60-B (kg)
P6-B=P12-B=P40-B= P46-B	1	ø10	12		148		148	1776	11.2	
	2	ø10	12	30	114		144	1728	10.9	
	3	ø5	28		194		194	5432		8.5
	4	ø5	28		38		38	1064		1.7
								Total:	22.1	10.2
								(x4):	88.4	40.8
P16=P50	5	ø12.5	2	13	147		160	320	3.1	
	6	ø12.5	2		110		110	220	2.2	
	7	ø12.5	2		190		190	380	3.7	
	8	ø10	2	13	147		160	320	2.0	
	9	ø10	2		95		95	190	1.2	
	10	ø10	6		185		185	1110	7.0	
	11	ø12.5	4	30	117		147	588	5.3	
	12	ø10	8	30	109		139	1112	7.0	
	13	ø5	28		195		195	5460		8.6
	14	ø5	28		38		38	1064		1.7
								Total:	32.0	10.3
								(x2):	64.0	20.6
P18=P19=P20=P21 P22=P22-B=P23=P24 P25=P26=P27=P28 P28-B=P29=P30=P31 P32=P33=P34	15	ø10	4		148		148	592	3.7	
	16	ø10	4	30	84		114	456	2.9	
	17	ø5	14		64		64	896		1.4
								Total:	6.6	1.4
								(x19):	125.4	26.6
P36	18	ø16	2		200		200	400	6.3	
	19	ø16	2	23	147		170	340	5.3	
	20	ø16	2		130		130	260	4.1	
	21	ø12.5	2		190		190	380	3.7	
	22	ø16	4	30	128		158	632	9.9	
	23	ø12.5	2	30	117		147	294	2.9	
	24	ø6.3	11		209		209	2299	5.7	
	25	ø6.3	11		39		39	429	1.1	
								Total:	39.0	
								ø5:	0.0	88.0
								ø6.3:	6.8	0.0
								ø10:	248.2	0.0
								ø12.5:	36.2	0.0
								ø16:	25.6	0.0
								Total:	316.8	88.0

REVISÃO N.º : DATA : AUTOR : ANOTAÇÕES :

TABELA DE CONCRETO	
ESTACAS	30 MPA
FUNDAÇÃO	30 MPA
PILARES	30 MPA
VIGAS	30 MPA
LAJES	

LEGENDA PILARES

PILAR QUE NASCE — PILAR QUE MORRE — PILAR QUE CONTINUA

Recobrimentos e espaçamentos entre pilares e vigas.

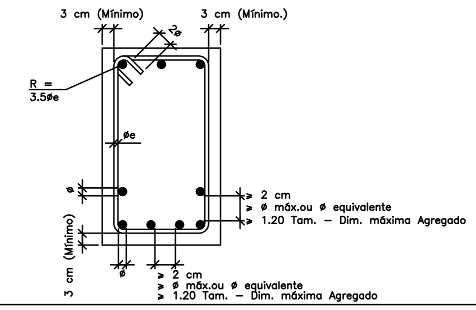

NOTAS: A EXECUÇÃO DAS ESTRUTURAS DEVERÃO SEGUIR NBR 14931:2003

- CONFERIR TRAÇO DO CONCRETO
- NÃO TIRAR MEDIDAS EM ESCALA
- NÃO CONCRETAR SEM VISTORIA DO RESPONSÁVEL TÉCNICO
- PREVER FUROS E PASSAGENS EM LAJES E VIGAS
- CONSULTAR PROJETO DE HIDRÁULICA E ELÉTRICA
- CONSULTAR PROJETO DE ARQUITETURA P/ COTAS E CURVAS
- CONFERIR MEDIDAS NA OBRA (CURVAS E CHANFROS)
- QUALQUER MODIFICAÇÃO DEVE SER AUTORIZADA POR ESCRITO
- CUIDADO ESPECIAL COM OS COBRIMENTOS
- USAR ESPAÇADORES DE PLÁTICOS OU CONCRETO
- SOLICITAR CORPOS DE PROVA ADICIONAIS Nº >3
- RELAÇÃO ÁGUA/CIMENTO EM MASSA = MENOR OU IGUAL À 0,55

AMPLITUDE ENGENHARIA E CONSTRUÇÕES EIRELI
RUA FRANCISCO DE SOUZA, 31, BAIRRO BELA VISTA, CEP 13.460-000 - NOVA ODESSA - SP
contato@amplitudeeng.com.br

FOLHA : 06/14

TÍTULO: PROJETO ESTRUTURAL - PILARES

RESP. TÉCNICO: JOCIMAR JOAQUIM PEREIRA CREA: 5061159276

OBRA : IMPLANTAÇÃO DE PROESSO DE FABRICAÇÃO DE COMPOSTO ORGÂNICO A PARTIR DO LODO DE ESGOTO GERADO PELA ETE QUILOMBO

PROPRIETÁRIO: CODEN - COMPANHIA DE DESENVOLVIMENTO DE NOVA ODESSA

ENDEREÇO: MUNICIPIO DE NOVA ODESSA - SP

ESCALA: INDICADA ART: 28027230171941764 DATA: 15/05/2017

FORMATO A1 - INTERNO: 790 x 574 mm.
EXTERNO: 840 x 594 mm.